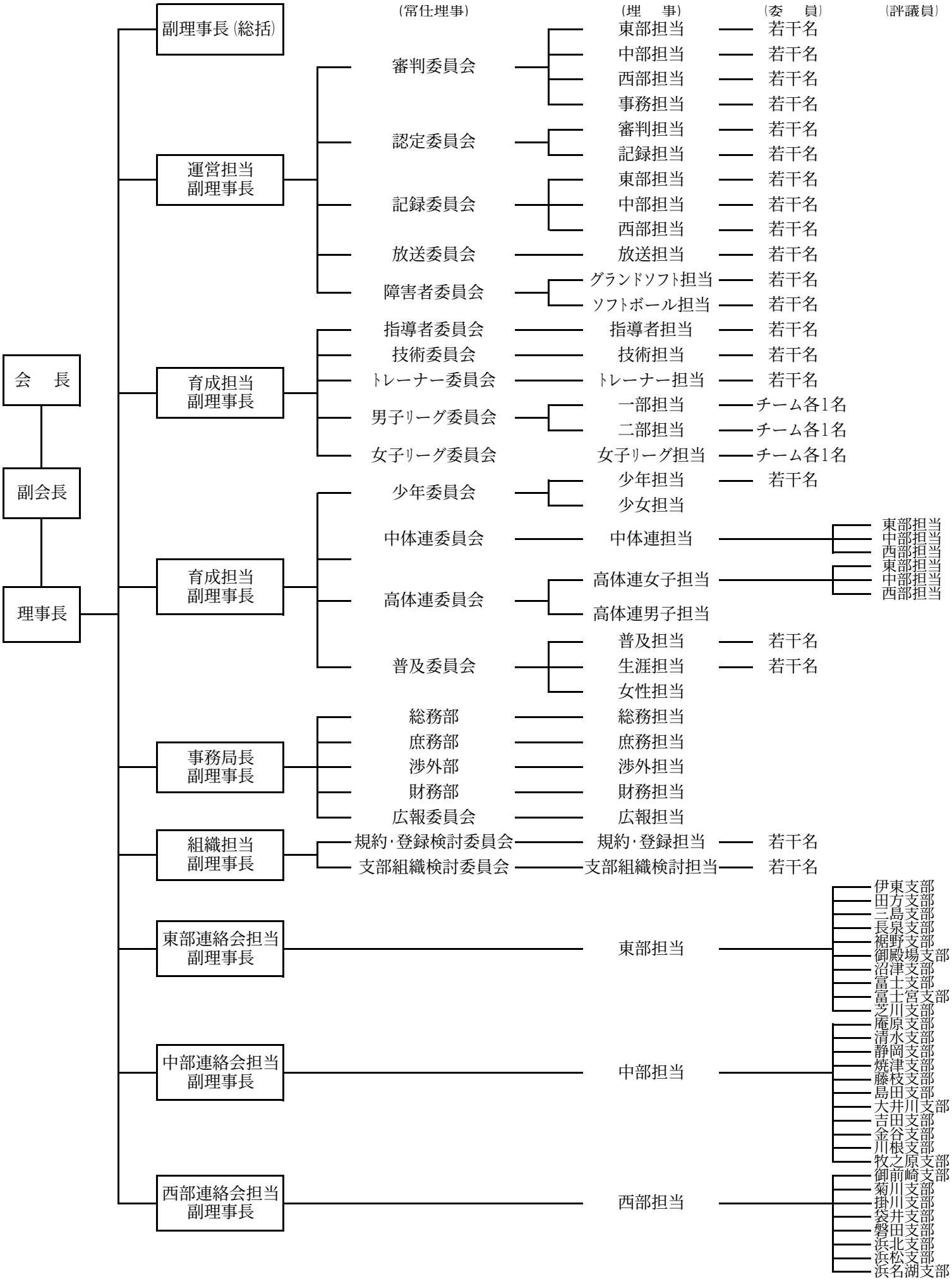静岡県ソフトボール協会組織