第25回全国高等学校男子ソフトボール選抜大会　組み合わせ表

期　日 平成19年3月17日(土)～20日(火)　予備日21日(水)

開催地 静岡県富士宮市、静岡県ソフトボール場・他

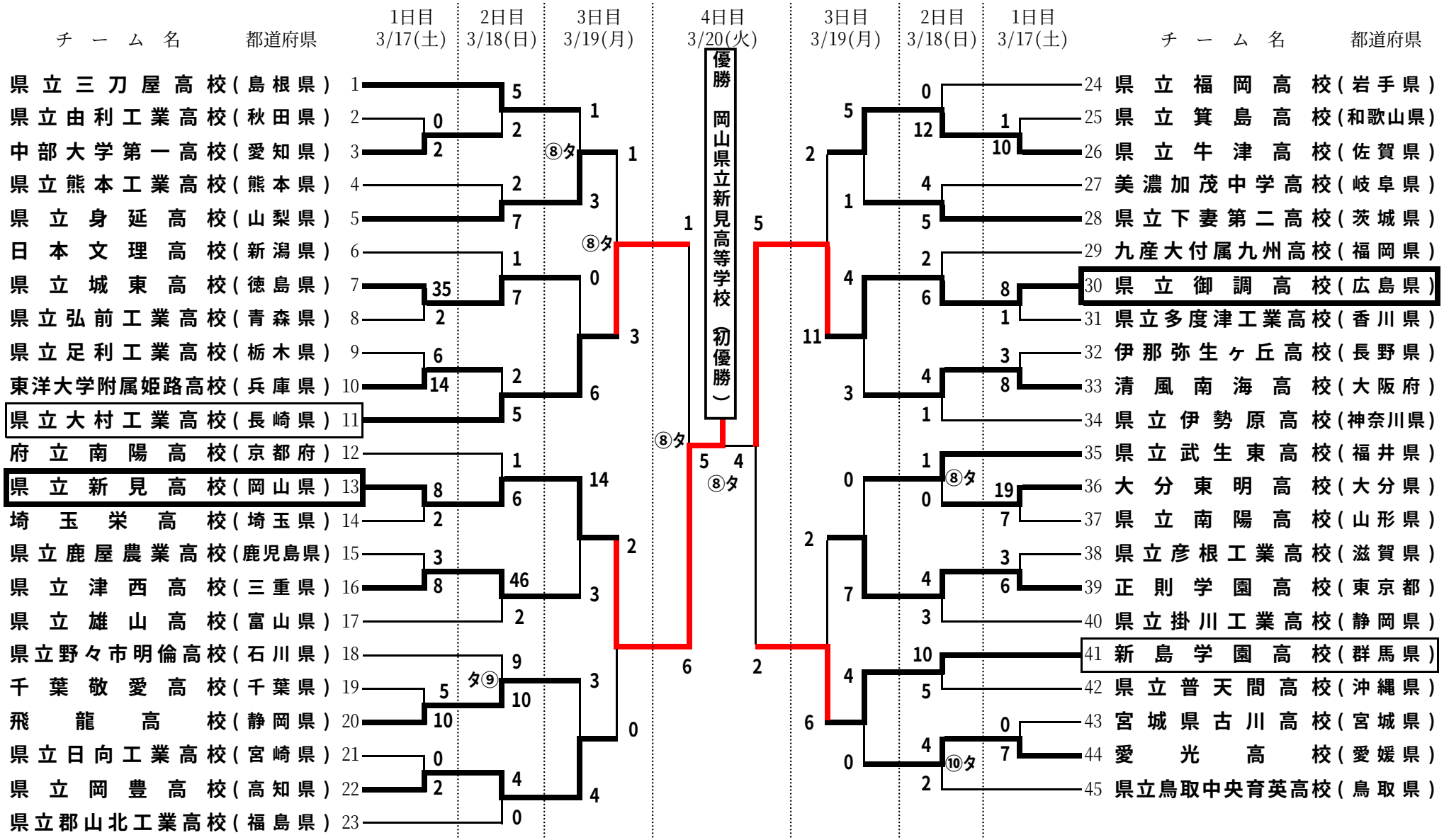

A 県ソフトボール場
B 山宮ふじざくら球技場A
C 山宮ふじざくら球技場B
D 外神スポーツ広場A
E 外神スポーツ広場B

第1試合　9:00
第2試合　11:00
第3試合　13:00

問い合わせ先：
西田　秀子
０９０－３９７４－５１０９